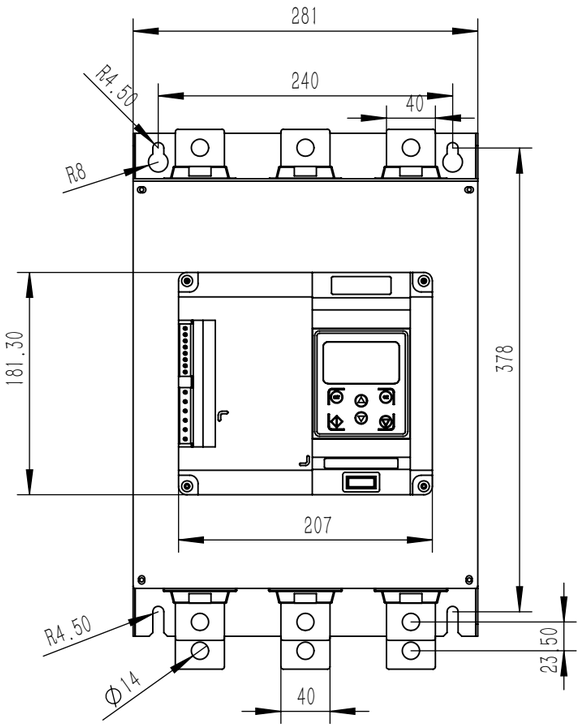

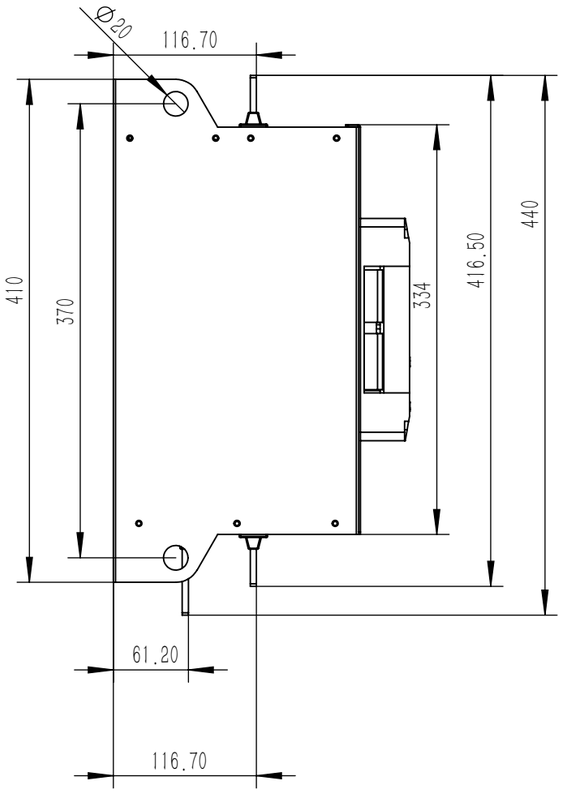

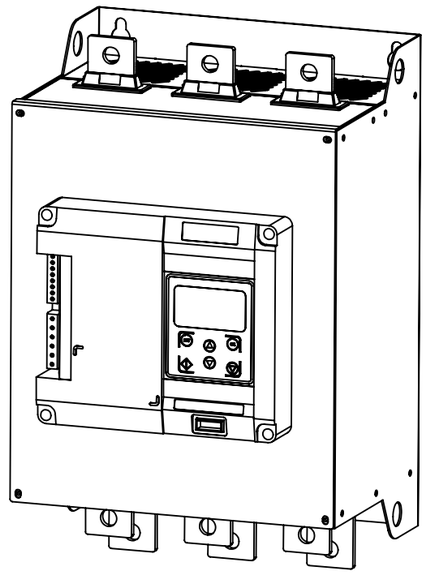

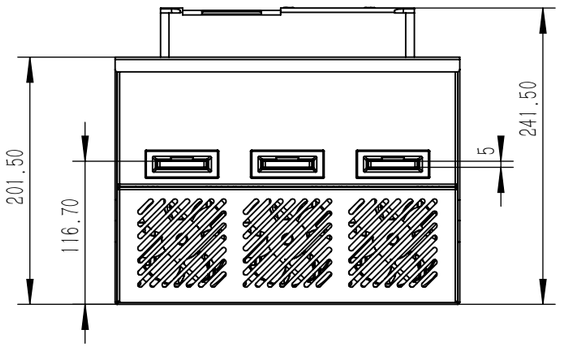

250kW至400kW产品尺寸图
SJR3-2000S系列软启动器

标记	处数	分区	更改文件号	签名	年月日	阶段标记	重量	比例	“图样名称”
设计			标准化				10.277	1:5	
校核			工艺						“图样代号”
主管设计			审核						
			批准			共1张 第1张	版本		替代

零件代号
借(通)用件登记
描图
描校
旧底图总号
底图总号
签字
日期

“图样代号”

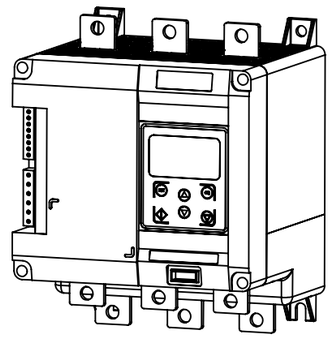

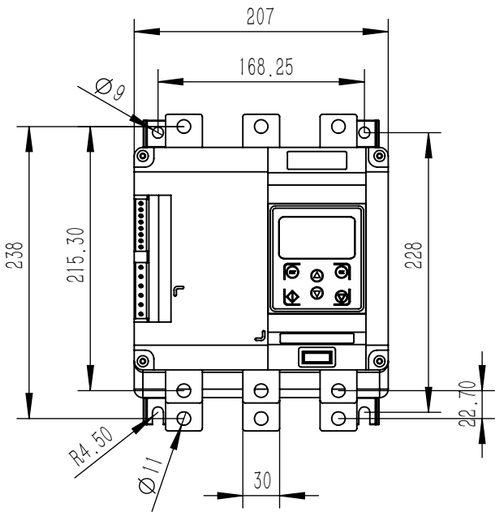

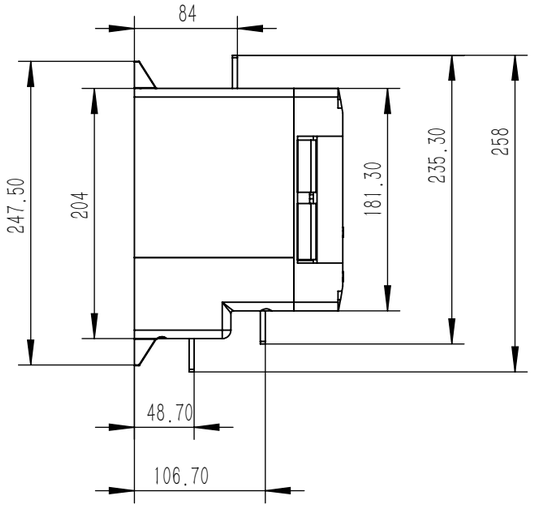

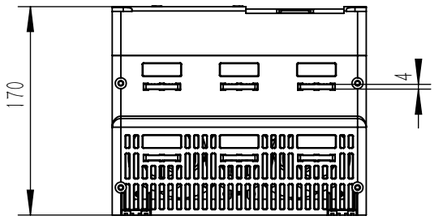

115kW至200kW产品尺寸图
SJR3-2000S系列软启动器

零件代号
借(通)用件登记
描图
描校
旧底图总号
底图总号
签字
日期

标记	处数	分区	更改文件号	签名	年月日	阶段标记	重量	比例	“图样名称”
设计			标准化				10.559	1:5	
校核			工艺						“图样代号”
主管设计			审核						
			批准			共1张 第1张	版本		替代